ŠACHTA Šs1
ŘEZ A – A'

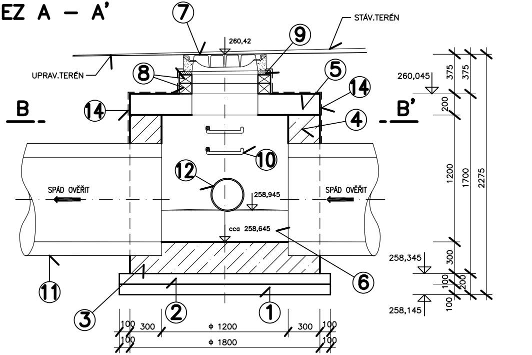
7
9
STÁV.TERÉN
260,42
UPRAV.TERÉN
8
5
14
260,045
375
375
B
B'
14
4
200
10
12
SPÁD OVĚŘIT
SPÁD OVĚŘIT
258,945
1200
1700
2275
cca 258,645
258,345
300
100
200
100
258,145
11
6
3
2
1
100
300
ϕ 1200
300
100
100
ϕ 1800
100

ŘEZ B – B'

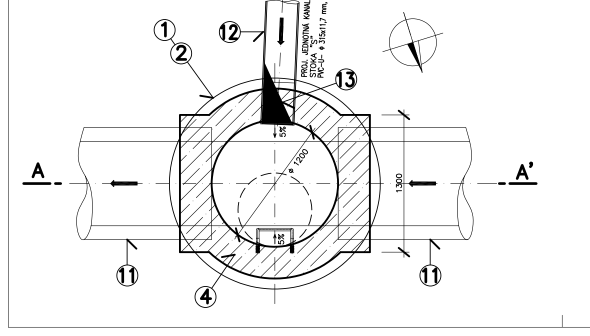
1
2
12
PROJ. JEDNOTNÁ KANALIZACE
STOKA "S"
PVC–U– ϕ 315x11,7 mm, SN 16
13
5%
ϕ 1200
A
A'
1300
5%
11
11
4

LEGENDA – ŠACHTA Šs1

OZN.	POPIS
1	ŠTĚRKOPÍSKOVÝ PODSYP – ZRNO 0 ÷ 32 mm
2	PODKLADNÍ BETONOVÁ DESKA – BETON PROSTÝ C 20/25
3	ZÁKLADOVÁ DESKA – BETON PROSTÝ C 30/37 XF4
4	STĚNY ŠACHTY – BETON PROSTÝ C 30/37 XF4
5	STROPNÍ DESKA S OTVOREM ϕ 625 mm – BETON ŽELEZOVÝ C 30/37
6	TVRZENÝ BETON S ČEDIČOVÝM KAMENIVEM – BETON PROSTÝ C 30/37 XF4
7	LITINOVÝ POKLOP TĚŽKÝ DN 600 S RÁMEM BEGU – B, D 400
8	VYROVNÁVACÍ PRSTENCE – v = 80 mm, v = 100 mm
9	PODBETONOVÁNÍ RÁMU POKLOPU – PROSTÝ BETON C 20/25 – XF4
10	STUPADLO DO ŠACHET
11	STÁVAJÍCÍ BETONOVÉ ROURY DN 800 – NUTNO OVĚŘIT NA STAVBĚ
12	KANALIZAČNÍ TROUBY – PVC–USBP dn 315 mm, SN 16 – STOKA "S"
13	ZPĚTNÁ KLAPKA WASTOP WS283 NEREZ DN 300, ZKRÁCENÁ DL. 400 mm
14	IZOLACE PROTI ZEMNÍ VLHKOSTI IPA 400H PE

Pozn.:

POKLOP ŠACHTY NUTNO OVĚŘIT PODLE SKUTEČNÉHO PROVEDENÍ ZPEVNĚNÝCH PLOCH

VÝZTUŽ STROPNÍ DESKY BUDE SOUČÁSTÍ PROJEKTU RDS

SCHEMA ŠACHTY

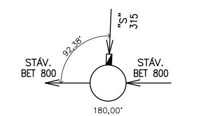
"S"
315
92,38°
STÁV.
BET 800
STÁV.
BET 800
180,00°

ŘEZ I – I'

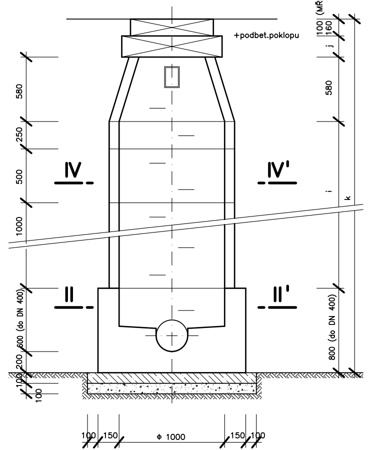
+podbet.poklopu
100 (MŘÍŽ)
160
j
580
580
250
500
IV
IV'
1000
i
k
II
II'
600 (do DN 400)
800 (do DN 400)
200
100
100
100
150
ϕ 1000
150
100

ŘEZ II – II'

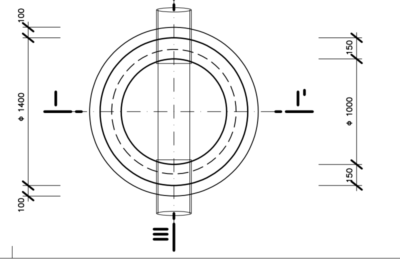
III
I
I'
ϕ 1400
ϕ 1000
150
150
150
150
1000

ŘEZ III – III'

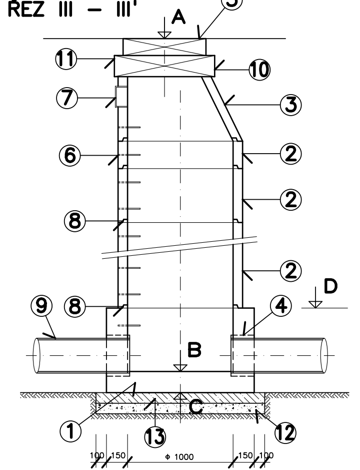
5
A
11
10
7
3
6
2
2
8
2
D
9
8
4
B
C
1
13
12
100
150
ϕ 1000
150
100

ŘEZ IV – IV'

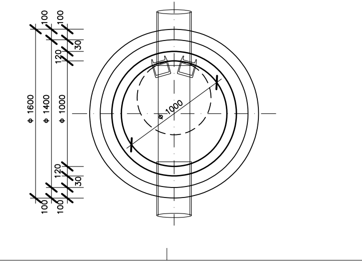
ϕ 1600
ϕ 1400
ϕ 1000
1000

VÝKAZ ŠACHET

STOKA	ČÍSLO ŠACHTY	VÝTOK		PŘÍTOK 1		PŘÍTOK 2		PŘÍPOJKA 1		PŘÍPOJKA 2		KÓTY – m.n.m.										DÉLKA – mm			MATERIÁL – ks													mm
		MATERIÁL POTRUBÍ	DN TROUBY	MATERIÁL POTRUBÍ	DN TROUBY	MATERIÁL OZNAČENÍ	DN TROUBY	MATERIÁL OZNAČENÍ	dn TROUBY	MATERIÁL OZNAČENÍ	dn TROUBY	POKLOP A	DNO ŠACHTY B	ZÁKLAD. SPÁRA C	VRCH ŠACHT. DNA D	DNO VÝTOKU V OSE Š SPÁD %	DNO ZAÚSTĚNÍ PŘÍTOKU 1 V OSE Š SPÁD %	DNO ZAÚSTĚNÍ PŘÍTOKU 2 V OSE Š SPÁD %	DNO ZAÚSTĚNÍ PŘÍPOJKY 1 V OSE Š SPÁD %	DNO ZAÚSTĚNÍ PŘÍPOJKY 2 V OSE Š SPÁD %	OZNAČENÍ ŠACHTOVÉHO DNA	k	i	j	POKLOP	STUPADLO KAPSOVÉ	STUPADLO VIDLICOVÉ	PRSTENEC 40 mm	PRSTENEC 60 mm	PRSTENEC 80 mm	PRSTENEC 100 mm	PRSTENEC 120 mm	PŘECHODOVÁ DESKA	PŘECHOD. SKRUŽ	ROVNÁ SKRUŽ 250	ROVNÁ SKRUŽ 500	ROVNÁ SKRUŽ 1000	PODBET. POKLOPU
S	Šs2	PVC–U	315	PVC–U	315	–	–	PVC–U PK1	160	–	–	260,595	259,005	258,805	259,605	259,005 0,502	259,005 0,502	–	259,005 2,011	–	TBZ – Q.1 100/60	1790	–	220	1	1	2	–	–	–	1	1	–	1	–	–	–	30
S	Šs3	PVC–U	315	PVC–U	315	–	–	PVC–U PK2	160	PVC–U PK5	160	261,12	259,135	258,935	259,735	259,135 0,502	259,135 0,502	–	259,135 3,491	259,235 2,000	TBZ – Q.1 100/60	2185	500	120	1	1	4	–	–	–	–	1	–	1	–	1	–	25
S	Šs4	PVC–U	315	PVC–U	315	–	–	–	–	–	–	261,725	259,305	259,105	259,905	259,305 0,502	259,305 0,502	–	–	–	TBZ – Q.1 100/60	2620	1000	60	1	1	6	–	1	–	–	–	–	1	–	–	1	20
S	Šs5	PVC–U	315	PVC–U	315	–	–	PVC–U PK6	160	–	–	261,81	259,395	259,195	259,995	259,395 0,502	259,395 0,502	–	259,495 2,000	–	TBZ – Q.1 100/60	2615	1000	40	1	1	6	1	–	–	–	–	–	1	–	–	1	35
S	Šs6	PVC–U	315	PVC–U	250	–	–	–	–	–	–	261,66	259,485	259,285	260,085	259,485 0,502	259,485 0,502	–	–	–	TBZ – Q.1 100/60	2375	750	60	1	1	5	–	1	–	–	–	–	1	1	1	–	25
S	Šs7	PVC–U	250	PVC–U	250	–	–	PVC–U PK9	160	PVC–U PK10	160	261,30	259,60	259,40	260,20	259,60 0,502	259,60 0,502	–	259,60 2,053	259,60 2,013	TBZ – Q.1 100/60	1900	250	80	1	1	3	–	–	1	–	–	–	1	1	–	–	30
S	Šs8	PVC–U	250	–	–	PVC–U UV–8	250	PVC–U PK10	160	–	–	261,43	259,775	259,575	260,375	259,775 0,502	–	260,025 2,091	259,775 2,000	–	TBZ – Q.1 100/60	1855	250	40	1	1	3	1	–	–	–	–	–	1	1	–	–	25
																								CELKEM:	7	7	29	2	2	1	1	2	–	7	3	2	2	

SCHEMA ŠACHET

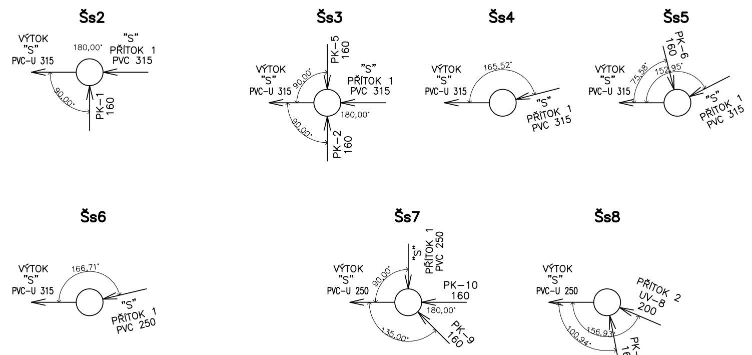
Šs2
VÝTOK
"S"
PVC–U 315
180,00°
"S"
PŘÍTOK 1
PVC 315
90,00°
PK–1
160
Šs3
PK–5
160
VÝTOK
"S"
PVC–U 315
90,00°
"S"
PŘÍTOK 1
PVC 315
180,00°
90,00°
PK–2
160
Šs4
VÝTOK
"S"
PVC–U 315
165,52°
"S"
PŘÍTOK 1
PVC 315
Šs5
PK–6
160
VÝTOK
"S"
PVC–U 315
75,58°
152,95°
"S"
PŘÍTOK 1
PVC 315
Šs6
VÝTOK
"S"
PVC–U 315
166,71°
"S"
PŘÍTOK 1
PVC 250
Šs7
"S"
PŘÍTOK 1
PVC 250
VÝTOK
"S"
PVC–U 250
90,00°
PK–10
160
180,00°
135,00°
PK–9
160
Šs8
VÝTOK
"S"
PVC–U 250
PŘÍTOK 2
UV–8
200
156,93°
100,94°
PK–12
160

OZN.	POPIS
1	PREFABRIKOVANÉ ŠACHTOVÉ DNO TBZ–Q1 100/60, TBZ–Q1 100/80, TBZ–Q1 100/100
2	BETONOVÁ SKRUŽ ROVNÁ – TBS–Q1 100/25/12, TBS–Q1 100/50/12, TBS–Q1 100/100/12
3	PŘECHODOVÁ SKRUŽ TBR–Q1 100–63/58/12
4	ŠACHTOVÁ PŘECHODKA PODLE PŘÍSLUŠNÉHO PROFILU A DRUHU TRUB
5	LIT.POKLOP S RÁMEM NA VSTUPNÍ ŠACHTY TŘÍDY D 400 – S ODVĚTRÁNÍM
6	VIDLICOVÉ STUPADLO DO ŠACHET
7	KAPSOVÉ STUPADLO DO ŠACHET
8	TĚSNĚNÍ, DODÁVKA SKRUŽÍ
9	KANALIZAČNÍ TROUBY – PVC–USBP dn 315 mm, dn 250 mm, dn 200 mm, dn 160 mm
10	PŘECHODOVÁ DESKA TZK–Q.1 100–63
11	VYROVNÁVACÍ PRSTENCE 40, 60, 80, 100, 120 mm
12	ŠTĚRKOPÍSKOVÝ PODSYP – ZRNO 0 ÷ 32 mm
13	BETONOVÁ PODKLADNÍ DESKA – PROSTÝ BETON C 16/20

Pozn.:

POKLOPY ŠACHET NUTNO OVĚŘIT PODLE SKUTEČNÉHO PROVEDENÍ ZPEVNĚNÝCH PLOCH

PŘECHODOVÉ SKRUŽE BUDOU NATOČENY K OSE KOMUNIKACE, ABY POKLOPY VYŠLY DO OSY JÍZDNÍHO PRUHU

VÝŠKOVÝ SYSTÉM: BpV

ODPOVĚDNÝ PROJ.	ING.A.MELIŠOVÁ	Melišová
VYPRACOVAL	ING.A.MELIŠOVÁ	Melišová
SPRÁVNÍ ÚTVAR	SOVĚTICE	KRAJ: KRÁLOVÉHRADECKÝ
INVESTOR	Obec Sovětice, č.p. 25, 503 15 Nechanice	

AQUA THERM PROJECT

KOMUNIKACE A INŽENÝRSKÉ SÍTĚ
SOVĚTICE – JIH

SO 02 KANALIZACE JEDNOTNÁ VČETNĚ PŘÍPOJEK

IČO	735 75 721
ÚČEL	DUR+SP
FORMÁT: 7 A4	DATUM: 03/2022
ČÍS.ZAKAZ.	42120

VSTUPNÍ ŠACHTY | Č.DOK.: D. | MĚŘ.: 1:25 | Č.VÝKR.: 6.